Seitenansicht

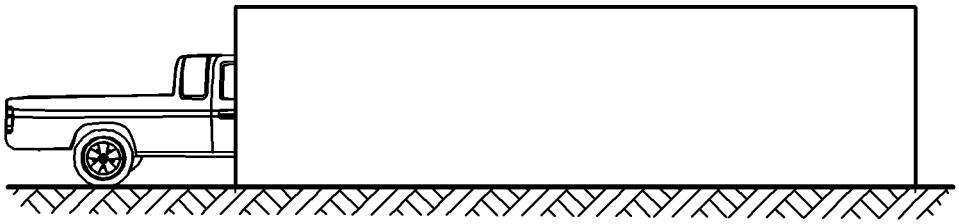

Längsschnitt

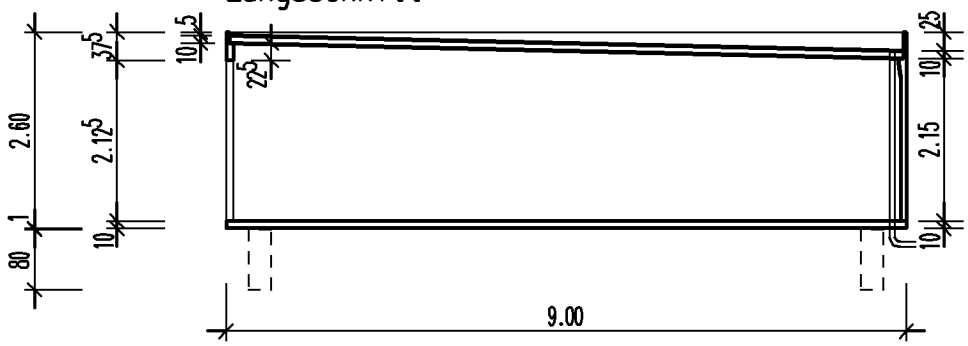

Vorderansicht

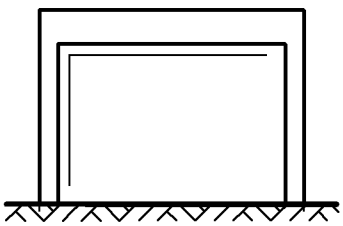

Querschnitt

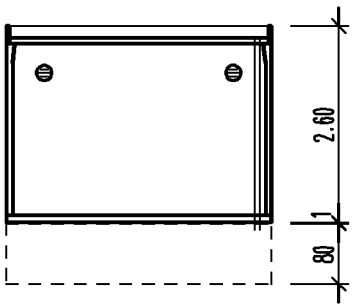

Grundriss

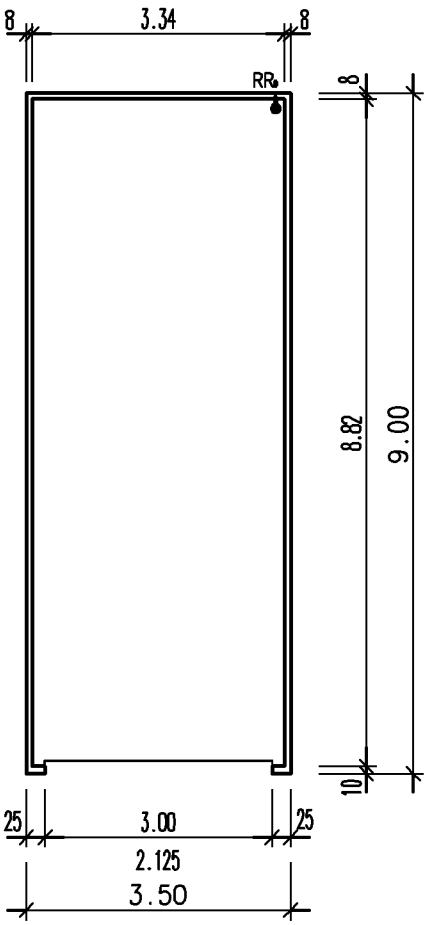

Gründung gem. Statik

(bei Garage in Werksmontage)

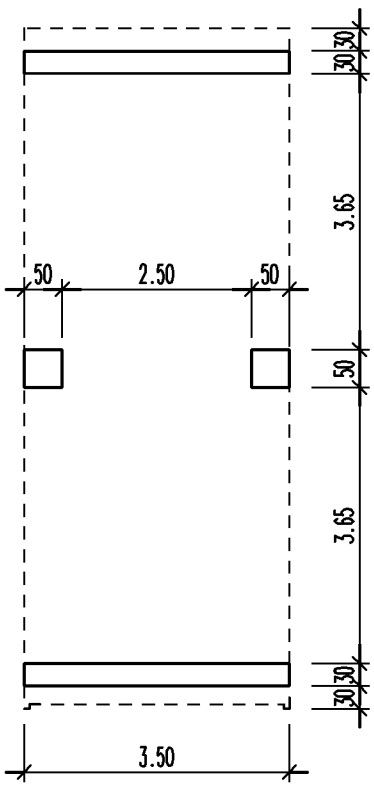

K-PLUS
QualitätsGaragen

Garagen- und RaumSysteme
GmbH & Co. Lünen KG
Zechenstrasse 6 A
44536 Lünen
FON/FAX 0231 9874-0/-283

Bauherr

.
.
.
.

Bauvorhaben

.
.
.

Auftrag:
Stand:07/07/03 Dr.

Entwurfsverfasser

Nutzfl. : 29.46 qm
umb.Raum: 81.90 cbm

Garage Typ T

M. 1:100

t9x35n