Seitenansicht

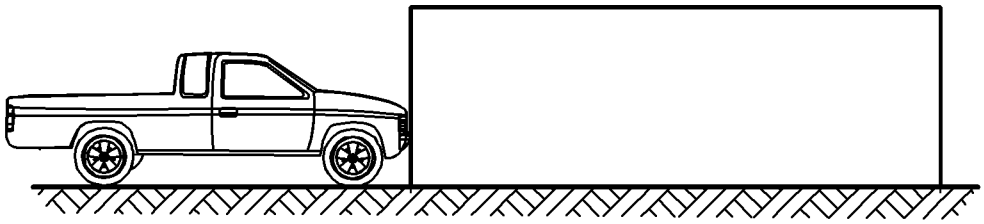

Längsschnitt

Terrassenbelastung 350 Kg/qm

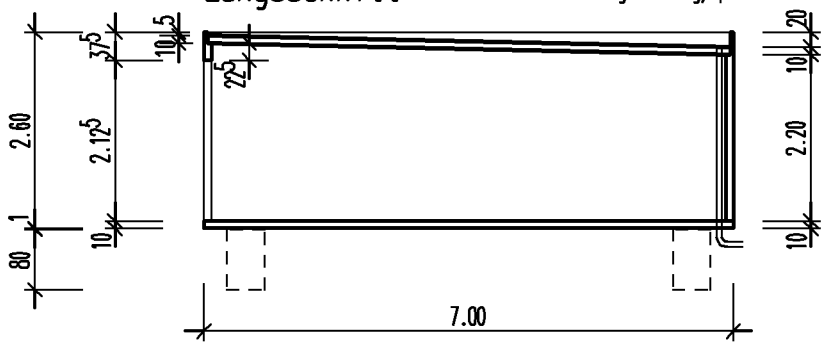

Vorderansicht

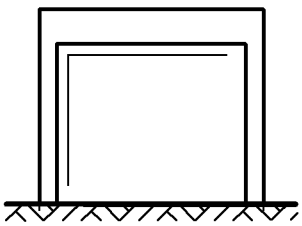

Querschnitt

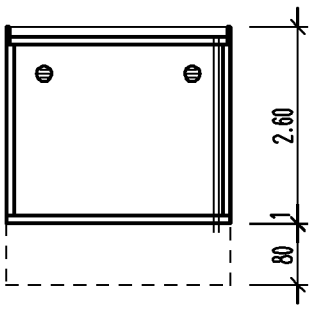

Grundriss

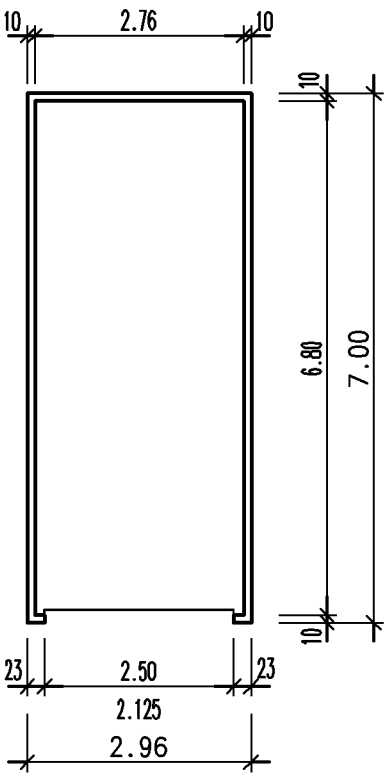

Gründung

gem. Typenstatik

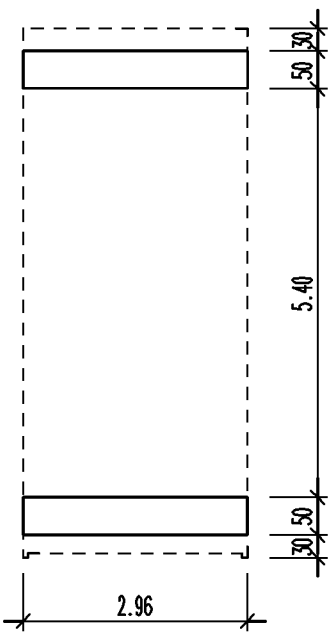

K-PLUS
QualitätsGaragen

Garagen- und RaumSysteme
GmbH & Co. Lünen KG
Zechenstrasse 6 A
44536 Lünen
FON/FAX 0231 9874-0/-283

Bauherr

. . . .

Bauvorhaben

. . . .

Auftrag:
Stand:27/10/04 Dr.

Entwurfsverfasser

Nutzfl. : 18.77 qm
umb.Raum: 53.87 cbm

Garage Typ T

M. 1:100

t7x298v